ستايروماكس
لوحة العزل الحراري الجاهزة
STAYROMAX
Prefinished thermal insulating board

دليل الاستخدام وتطبيق طبقة على الحائط
MANUAL OF USE AND APPLICATION LAY ON WALL

لوحة عزل حرارية جاهزة للطلاء
THERMAL PANEL PREFINISHED FOR COATS

ستايروماكس متاح أيضا في إصدار (GT)
في لوح EPS مع الجرافيت المضاف
λ= 0,031 W/mk

STAYROMAX is also available in the GT version on an EPS panel with graphite additive
λ= 0,031 W/mk



٦٠٪ أسرع
60% Faster



الوقت يعني المال
TIME IS MONEY

SPF
شركة مصنع الشرق للبوليستيرين المحدودة
AL-SHARQ POLYSTYRENE FACTORY CO. LTD.

Al-Sharq Polystyrene Factory Co. Ltd.
P.O. Box 936 Dammam 31421 Kingdom of Saudi Arabia
Tel. +966 13 837 7766, 8 Lines, Fax +966 13 837 7711
www.stayromax.com I info@stayromax.com

STAYRO Max ستايروماكس

ALL RIGHTS RESERVED STAYROMAX 2023

محتويات
INDEX

	صفحة رقم Page
المقدمة Preambles	2
الاستخدام المراد Intended use	3
تنظيف الجدار أو سطح التركيب Cleaning of wall or laying surface	3
الإطارات المعدنية للبداية Starting profiles	4
ألواح التقطيع Cutting boards	4
تحضير الغراء Glue preparation	4
لصق الألواح على سطح التركيب Boards gluing on the laying surface	5
تثبيت البراغي على السطح التركيب Anchorage on the laying surface	6
استخدام زوايا الحماية Staff-angles application	7
ملء الفواصل - تنعيم الألواح (عدة خيارات) Grouting – smoothing of the boards (several options)	8
التشطيب (عدة خيارات) Finishing (several options)	9
ملحق المنتجات Products appendix	10
الاكسسورات Accessories	11

المقدمة
PREAMBLES

تم إعداد هذا الدليل وهو تحت تصرف المشغلين بهدف توضيح الإجراءات العامة الصحيحة لوضع لوحات ستايروماكس في الموقع. لذلك من الضروري تنفيذ المراحل المختلفة بشكل صحيح فيما يتعلق بالتخطيطات التالية للحصول على نتيجة مثالية ومطابقة النظام.

This Manual has been realised and is at the disposal of the operators with the aim to illustrate the right general procedures for the laying on site of the STAYROMAX boards. Is therefore necessary to execute correctly the different phases as to the following layouts to obtain an optimal result and the system conformity.

علاوة على ذلك، سيكون من الضروري أيضًا مراعاة تعليمات الشركة المصنعة فيما يتعلق بإعداد الغراء واستخدامه، و اللاصقات الناعمة والتشطيب والمنتجات التكميلية التي تم استخدامها. تتوافق ألواح ستايروماكس مع المواد اللاصقة والملياسة الناعمة ومنتجات التشطيب إلا إذا كانت متوافقة مع ما تنص عليه المعايير السعودية المعمول بها، فيما يتعلق بالاستخدام المقصود المحدد.

Moreover, it will be also necessary to observe the prescriptions of the manufacturer in relation to glue' preparation and use, smoothing plasters and finishing and complementary products that have been used. The STAYROMAX board is compatible with glues, smoothing plasters and finishing products only if they are in accordance with what prescribed by the Saudi norms in force, in relation to the specific intended use.

على أية حال، لا يمكن للأعمال أن تتجاهل مراعاة "المهارة" التقليدية. راجع أوراق البيانات الفنية الخاصة بالمنتجات و/أو اتصل بالقسم الهندسي الهندسة لدينا إذا كنت تريد المزيد من

Works, anyway, cannot leave out of consideration the observance of the traditional "workmanlike".

الفحوصات الدقيقة و/أو لمعرفة ما لا يمكن معاينته في هذا الدليل. فقط في حالة تنفيذ الطلب وفقًا لهذه الشروط، يمكن لشركة مصنع الشرق للبولستيرين الضامنة لنظام استايروماكس، وإلا فلن يتحمل مصنع الشرق للبوليسترين أي مسؤولية.

Consult the technical data sheets of the products and/or contact our Engineering Department if you want more close examinations and/or for what not preview in this manual. Only if the application is executed according these prescriptions, Al Sharq Polystyrene Factory Company Ltd. can guarantee the STAYROMAX system, otherwise AL-Sharq Polystyrene Factory will not hold responsible from any responsibility.

ليس بالأمر سهلا وأن هناك العديد من الضوابط ضرورية لنصه وصوره وتصوراته. تشير التجربة إلى أن نشر دليل بدون أخطاء أمر مستحيل عمليا. سنكون ممتنين للقراء الذين سيشيرون إلينا بقراءة هذا الدليل وإيجاد الأخطاء المحتملة. ومن ثم، فإن ما هو مكتوب في هذا الدليل يجب أن يكون مقصودًا بشكل إرشادي بحت. ولا يمكن استخلاص أي ضمان من معلومات أو بيانات لا ترتبط مباشرة بالشهادات و"الإتقان".

Realise a manual is not easy and many controls are necessary for its text, images and pictures. Experience suggests that, publishing a manual without mistakes, is practically impossible. We will be grateful with readers that, reading this Manual and finding possible mistakes, will indicate them to us. And so, what written in this Manual has to be purely intended in an indicative sense. Any guarantee can't be deduced from information or data that aren't connected directly to certifications and to the "workmanlike".

الاستخدام المراد
INTENDED USE

ألواح ستيروماكس العازلة للحرارة الجاهزة مناسبة للتركيب على:
The prefinished thermal insulating STYAROMAX boards are suitable to the laying on:

- الحوائط الخارجية (العزل الحراري الخارجي).
  External walls (external thermal insulating)
- الجدران الداخلية
  Internal walls
- المحافظة على الطرق الصحيحة للتطبيق والاستخدام.
  Maintaining the right methods of application and use.
- السندرات
  Attics

المرحلة 1. تنظيف الجدار أو السطح التركيب
PHASE 1. CLEANING OF WALL OR LAYING SURFACE



أسطح جديدة غير مليسة مع عدم انتظام لا يزيد عن 1.0 سم:
New surfaces, not plastered, with irregularity not more than 1,0 cm:

- إزالة الآثار المتسخة والشحوم والأجزاء غير المتماسكة المحتملة.
  Remove dirty' traces, greases and possible incoherent parts.

أسطح جديدة غير مليسة مع عدم انتظام أكثر من 1.0 سم:
New surfaces, not plastered, with irregularity more than 1,0 cm:

- البدء في أعمال ملء الفواصل والتسوية الاحترازية.
  proceed with precautionary grouting and regularization.
- الأسطح الأخرى: اتصل بالقسم الفني لـ ستايروماكس
  Other surfaces: Contact Stayromax Technical Department

المرحلة 2. الإطارات المعدنية للبداية
PHASE 2. STARTING PROFILES

يتم وضع واستخدام مقاطع إطارية المصنوعة من الألومنيوم للبداية باستخدام مثقاب، مع سماكة مناسبة للألواح المستخدمة، باستخدام أدوات توضح الاستواء والبراغي المثبتة.

Position and apply aluminium starting profiles with drop breaker, with thickness adequate to that of the boards which will be applied, using an instrument showing the planarity and fixative anchors.

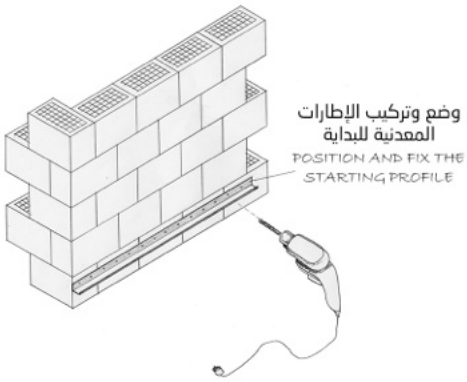

المرحلة 3. قطع الألواح
PHASE 3. BOARDS CUT



- سمك اللوح حتى 6-8 سم:
  Board thickness until to 6-8 cm:

  استخدم قاطعة حادة جيدًا، مواصلاً القطع على جانب اللوحة بدون الشبك باللياسة الناعمة وتنهي بقطع ثانٍ على الجانب بدون اللياسة الناعمة للشبك.
  use a well-sharp cutter, proceeding to the cut on the board side without mesh-smoothing plaster and finish with a 2nd cut on the side with mesh-smoothing plaster.

- سماكة اللوح أكثر من 6-8 سم:
  Board thickness over 6-8 cm:

  - استخدم قاطع ساخن للقطع على جانب اللوح دون الشبك باللياسة الناعمة، ثم تنهي عملية القطع باستخدام قاطعة حادة جيدًا على الجانب مع الشبك باللياسة الناعمة.
    use a hot-cutter proceeding to the cut on the board side without mesh-smoothing plaster and finish making a cut with a well-sharp cutter on the side with mesh-smoothing plaster.
  - استخدم منشارًا كهربائيًا بديلًا مزودًا بشفرة للخشب بطول مناسب لسمك اللوح.
    Use an alternative electric hacksaw, supplied of a blade for wooden with length adequate to the board thickness.

المرحلة 4. تحضير الغراء
PHASE 4. GLUE PREPARATION

استخدم منتجًا مناسبًا للاستخدام المقصود المحدد (يوصى باستخدام الغراء الجاهز مسبقًا في مسحوق ستايرومكس ADP أو ستايروماكس APL) وقم بتنفيذ التعليمات المقدمة في ورقة البيانات الفنية للمنتج.

Use a product suitable for the specific intended use (it is recommended premixed glue in powder Stayromax ADP or Stayromax APL) and execute following the instructions supplied by the technical data sheet of the product.



1. تابع عملية اللصق المناسب (نوع استايروماكس ADP أو استايروماكس APL) للوح ستايروماكس باتباع أحد الإجراءين التاليين:

1. Proceed to the suitable gluing (type Stayromax ADP or Stayromax APL) of STAYROMAX board following one of the two following procedures:



الخيار أ
option a.

لصق "السطح بالكامل": سيتم توزيع الغراء على كامل سطح اللوح بسماكة متجانسة، باستثناء الحافة المحيطة بحوالي 2 سم. ستكون هذه المساحة الخالية من الغراء ضرورية لتثبيت اللوح على السطح الأساسي، وتجنبا لترسب الغراء نفسه على الحواف الرأسية، وتكوين الجسور الحرارية أيضًا. الاستهلاك الإرشادي للغراء: 4-6 كجم/م^2.

"Full surface" gluing: the glue will be spread on the whole board surface in a homogeneous thickness, excluding a perimeter edge for about 2 cm. This space without glue will be necessary for the board' settling at the underlying surface, avoiding that the glue deposit itself on the vertical border, and the formation of thermal bridges too. Glue's indicative consumption: 4-6 kg/m².



الخيار ب
option b.

لصق "النقاط الأربع": يُقترح هذا الأسلوب خاصةً عندما لا يكون السطح الأساسي مستوياً. اصنع "حوافاً تاجيّة" بالغراء بعرض حوالي 50-60 مم على اللوح واترك مسافة حوالي 20-30 مم من المحيط الخارجي للوح. سيتم أيضًا تطبيق المادة اللاصقة على الجزء الداخلي من التاج لصنع جزأين دائريين يبلغ قطرهما حوالي 20 مم. الاستهلاك الإرشادي للغراء: 3-4 كجم/م^2.

"Four points" gluing: this method is suggested especially when the underlying surface is not planar. Make a "crown seam" with the glue, having a width of about 50-60 mm, to the board and leaving a space of about 20-30 mm from the external perimeter of the board. The adhesive will be also applied in the internal of the crown making 2 circular parts having a diameter of approximately 20 mm. Glue's indicative consumption: 3-4 kg/ m².

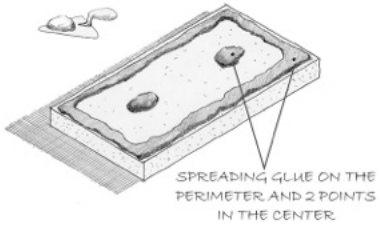

2. ابدأ في استخدام ألواح ستايروماكس على سطح التركيب. في حالة الجدران الرأسية يتم اتباع خطوط أفقية وكاملة، مع الحفاظ على الجانب الطويل من اللوح الموازي للأرض، من اليسار إلى اليمين، ومن الأسفل إلى الأعلى. يجب أن تكون الخطوط الأفقية متداخلة بين بعضها البعض في منتصف طول الجانب الطويل من لوح ستايروماكس.



2. Start the application of STAYROMAX boards on the laying surface. In case of vertical walls proceed for horizontal and complete lines, maintaining the long side of the board which is parallel to earth, from the left to the right, from the bottom to the top. Horizontal lines must be stacked between each other in the middle of the length of the long side of STAYROMAX board.

سيتم استخدام ألواح ستايروماكس مع الحفاظ على صافي التداخلات دائمًا على الجانب القصير إلى اليسار والجانب الأطول إلى الأسفل. وهذا أمر لا غنى عنه للحصول على التداخل الصحيح للشبك وتغطية الدعامات التي سيتم وضعها. استخدام طاقم من الألومنيوم لتصحيح الاختلافات المحتملة في المستوى بين الألواح وجعل السطح مستويًا تمامًا للحصول على نتيجة مثالية "متقنة".

STAYROMAX boards will be applied maintaining the overlaps net constant always on the short side to left and the longer one to the bottom.That is indispensable to obtain a right overlap of the net and the covering of the anchors which will be positioned. Using an aluminium staff to correct possible differences in level between boards and make a surface completely planar for a perfect "workmanlike" result.

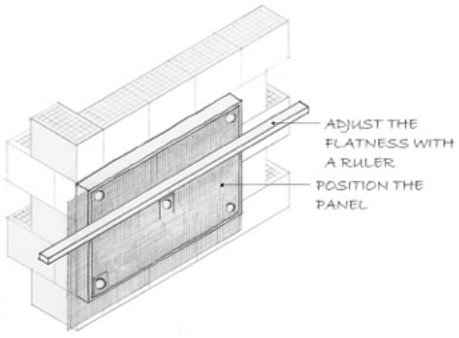

هام: لوح ستايروماكس له حافة محيطية بدون لياسة ناعمة (حوالي 2 سم). توافق هذه الخاصية على التنفيذ الصحيح لملء الفواصل التالي بين الألواح (في حالة التشطيب الجمالي المصنوع من التشطيب الملون من المعجون) أو اللياسة الناعمة بالكامل (في حالة التشطيب الجمالي باستخدام دهان فرشاة الطلاء). علاوة على ذلك، تتجنب الحافة تكوين الشقوق الناتجة عن التسويات مع التوترات اللاحقة بين الطبقات "الصلبة" التي تكون على اتصال بينها.

Important: the STAYROMAX board has a perimeter edge without smoothing plaster (about 2 cm). This characteristic consent the right execution of the next grouting between boards (in case of aesthetic finishing made with coloured finishing in paste) or of the whole smoothing plaster (in case of aesthetic finishing made with roller-paintbrush paint). Moreover, the edge avoids the formation of cracks generated by settlements with subsequent tensions between "stiff" layers that are in contact between them.

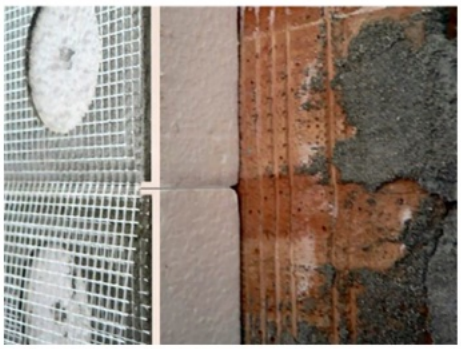

التحذيرات
Warnings

- يجب وضع الألواح جنباً إلى جنب بشكل مثالي، دون وجود مسافات داخل اللوح والآخر على نقاط الوصل.
  The boards must be perfectly placed side by side, without spaces within a board and the other on the junction points.
- يجب أن تشكل الألواح سطحاً متواصلاً وأن تغطي سطح التركيب بالكامل لتجنب الجسور الحرارية.
  The boards should create a continuous surface and totally cover the laying surface to avoid thermal bridges.
- في حالة وجود فتحات أو نتوءات، من الضروري إغلاقها بشكل مناسب لتجنب نفاذ المؤثرات الجوية الخارجية (المطر، الثلج، الخ) بين الألواح وأسطح التركيب.
  In presence of openings or protrusions, it's necessary to seal them adequately to avoid that the external weather conditions (rain, snow, etc.) percolate between boards and laying surfaces.
- في حالة وجود تصميم خطوط الأنابيب والمصانع الخارجية بشكل عام أو عناصر أخرى التي تعبر الألواح وسد الفجوات والفواصل بمواد بلاستيكية مانعة للتسرب.
  In presence of pipelines and external plants design in general or other elements that cross the boards, seal fugues and interstices with idoneous plastic sealing materials.

المرحلة 6. تثبيت الألواح على سطح التركيب
PHASE 6. BOARDS ANCHORAGE TO THE LAYING SURFACE

بعد حوالي 15-30 دقيقة من لصق الألواح، تابع تطبيق التثبيت الميكانيكي (البراغي). يجب أن تكون البراغي ذات النوع والأبعاد المناسبة لخاصية الدعم والمستخدمة لسماكة لوح ستايروماكس المستخدم (انظر أوراق البيانات الفنية). بعد إحداث ثقب بالمثقاب، قم بتثبيت البراغي بما يتوافق مع موضعها على لوح ستايروماكس، باستخدام مطرقة مع الحرص على ربط رؤوس البراغي الكبيرة حتى السطح الغير مغطى بالألواح.

After about 15-30 minutes from the boards gluing, proceed with the application of mechanical fixing (anchors). The anchors should be of the type and dimensions suitable to the support characteristic and to the Stayromax board thickness used (see technical data sheets). After have realised a hole with the drill, apply the anchor in correspondence to the placement of the anchors on the STAYROMAX board, using a hammer and taking care to make joining the Big Head Fasteners to the uncovered board surface.

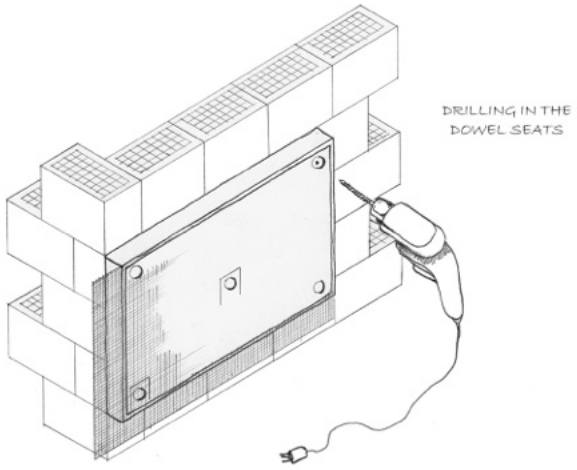

من الضروري عدم تثبيت رأس البراغي بقوة في جانب لوح ستايروماكس المكون من البوليسترين. في الواقع، سيتم غمر رأس البراغي على أي حال في سمك الخلطة الذي يحيط بالاستعدادات. ما ذكر أعلاه ضروري بهدف تجنب الضغوط الميكانيكية المفرطة على الألواح والتي يمكن أن تؤدي إلى إنزياح واختلافات في المستوى.

It is indispensable to not force the anchor head in the STAYROMAX board side constituted by polystyrene. In fact, the head anchors will be anyway drowned in the mortar thickness that rounds predispositions. What said above it essential for the aim to avoid excessive mechanical stresses to the boards which can create displacement and differences in level.

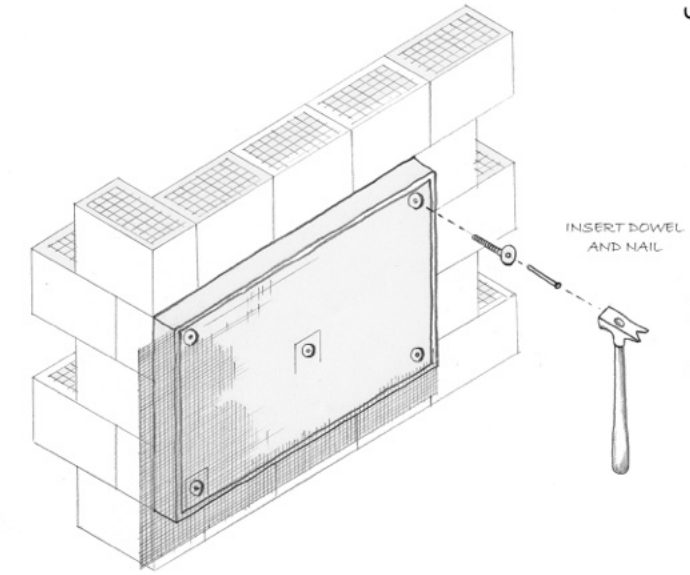







المرحلة 7. استخدام زوايا الحماية
PHASE 7. STAFF-ANGLES APPLICATION



يتم وضعها على خزانة الزاوية وعلى حدود الفتحات (النوافذ، النوافذ الفرنسية، الأبواب، إلخ). فمن المستحسن استخدام زوايا حماية من PVC مزودة مع الشبك.

Position on the corner's cupboard and on the opening's borders (windows, French windows, doors, etc.). it is recommended the use of PVC staff-angels supplied by net.

هام: تجهز بدعامة متوافقة مع الفتحات (الأبواب والنوافذ وما إلى ذلك). تجهز بدعامة جاهزة بقطع شبك فايبر جلاس مدهون بشكل مائل على حواف الزوايا ثم يتم تنعيمها.

Important: envisage a reinforcement in correspondence of openings (doors, windows, etc.). Envisage reinforcement realized with pieces of sized glass fibre net positioned in an oblique way on the angles-edges and then smoothed.

الخيار أ في حالة التطشيب الملون التالي لسماكة
option a. In case of subsequent coloured finishing to thickness

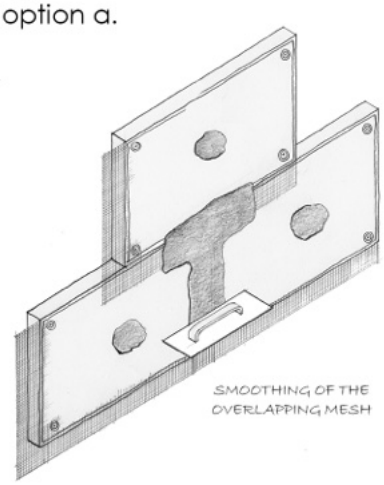

❖ تشطيب بحبيبات بحجم ≤ 2 مم:
Finishing with grain-size ≤ 2 mm:

ابدأ في فرد اللياسة الناعمة، باستخدام مسطرين مناسبة (نوع ستايروماكسADP أو ستايروماكس APL) بما يتوافق مع الوصلات داخل الألواح، حتى يتم تغطية شبكة التداخل بالكامل. في هذه المرحلة، من المهم حقًا تجنب تكوين طيات في شبكة التداخل وأيضًا تكوين فقاعة في سمك اللياسة الناعمة. إذا أردت، يمكنك أيضًا متابعة في التشطيب بحجم حبيبات < 2 مم.

Proceed, with a suitable spatula, to spread a smoothing plaster (type Stayromax ADP or Stayromax APL) in correspondence of the junctions within the boards, until to the overlap net is completely covered. In this phase is really important to avoid the formation of folds into the overlap net and also the formation of bubble in the smoothing plaster thickness. If you want, you can also proceed as to finishing with grain-size < 2 mm.

❖ تشطيب بحبيبات بحجم < 2 مم:



بعد أن يجف ملء الفواصل كيفما مذكور من قبل، قم بتنعيم الألواح بالكامل باستخدام منتج مناسب (نوع ستايروماكس ADP أو ستايروماكس APL). ومع ذلك، يمكن أن تتضمن سماكة ناعمة 2 مم الاستواء المثالي والانتظام النهائي.

Finishing with grain-size < 2 mm:
After the grouting is dry, how mentioned before, smooth completely the boards with suitable product (type Stayromax ADP or Stayromax APL). 2 mm of smoothing thickness can however guarantee the perfect planarity and final regularity.

الخيار ب في حالة الطلاء اللاحق باستخدام رول أو فرشاة دهان:
option b. In case of subsequent painting with roll or paintbrush:

❖ ابدأ في فرد اللياسة الناعمة، باستخدام مسطرين مناسبة (نوع ستايروماكسADP أو ستايروماكس APL) بما يتوافق مع الوصلات بين الألواح ورأس البراغي، حتى يتم تغطية الشبك المتداخل بالكامل. في هذه المرحلة، من المهم حقًا تجنب تكوين طيات في الشبك المتداخل وأيضًا تكوين فقاعة في سمك اللياسة الناعمة.

Proceed, with a suitable spatula, to spread a suitable smoothing plaster (type Stayromax ADP or Stayromax APL) in correspondence of the junctions between boards and anchors head, until to the overlap net is completely covered. In this phase is really important to avoid the formation of folds into the overlap net and also the formation of bubble in the smoothing plaster thickness.

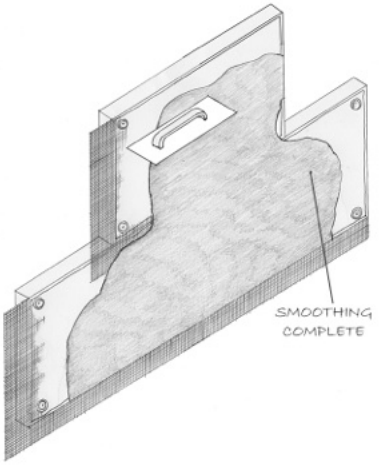

❖ بعد أن تجف ملء الفواصل كيفما مذكور من قبل، قم بتنعيم الألواح بالكامل باستخدام منتج مناسب (نوع ستايروماكس ADP أو ستايروماكس APL). ومع ذلك، يمكن أن تتضمن سماكة ناعمة 2 مم الاستواء المثالي والانتظام النهائي.

After the grouting is dry, how mentioned before, smooth completely the boards with suitable product (type Stayromax ADP or Stayromax APL). 2 mm of smoothing thickness can guarantee the perfect planarity and final regularity.

❖ بعد أن يجف اللياسةالناعمة، كما هو الحال عند النقطة ب، قم بتنعيم الألواح بالكامل باستخدام المنتج المناسب (نوع ستايروماكس) بحجم الحبوب المفضل. سيتم استخدام اللياسة الناعمة الجديد على المجرفة. يبلغ الحد الأدنى لسمك الملاط الناعم 1 مم، ومع ذلك فإنه يضمن الاستواء المثالي والانتظام النهائي.

After the smoothing plaster is dry, like at point b., smooth completely the boards with suitable product (type Stayromax) in the favourite grain size. The new smoothing plaster will be applied to trowel. The minimum smoothing plaster thickness is 1 mm and it however guarantees the perfect planarity and final regularity.

الخيار أ
option a.

التشطيب الملون للسماكة:
Coloured finishing to thickness:

بمجرد أن يصل ملء الفواصل و/أو اللياسة الناعمة (انظر النقطة 8. - الخيار 1.) إلى التجفيف المثالي (يتغير الوقت حسب الظروف الجوية)، سيكون من الممكن استخدام مثبت ومتجانس للامتصاص (ستايروماكس نوع F) وبعد ذلك تشطيب ملون بسماكة المعجون (المقترح) أو في شكل مسحوق ومن النوع المناسب وبحجم حبيبي لا يقل عن 2 مم. بين عدة أنواع من التشطيب إلى السماكة

Once that grouting and/or the smoothing plaster (see point 8. – option 1.) have reached the perfect drying (time is variable depending to weather conditions), it will be possible to apply an idoneous fixative and homogeniser of absorption (type Stayromax F) and subsequently a coloured finishing with thickness in paste (suggested) or in powder and of idoneous type and in the grain size not less than to 2 mm. Between several typologies of finishing to thickness indicated, we mention:

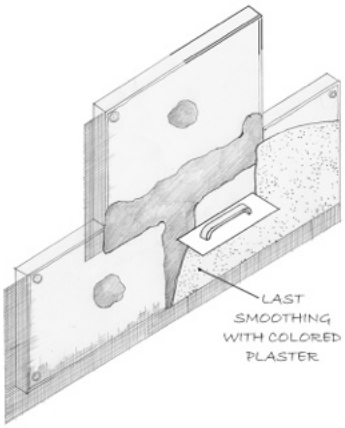

- ستايروماكس AC أكريليك
  Stayromax AC acryilic
- ستايروماكس جي سي أكريليك "دهانات لامعة"
  Stayromax GC acrylic "shining paintings"
- اس تي بي استايروماكس مع سيليكات البوتاسيوم
  Stayromax STC with potassium silicates
- ستايروماكس SP سيلوسانيك
  Stayromax SC sylossanic
- ستايروماكس SCL المعدنية "التنظيف الذاتي"
  Stayromax SCL mineral "self-cleaning "
- ستايروماكس MC المعدني.
  Stayromax MC mineral in powder.



الخيار ب
option b.

الطلاء بالرول أو فرشاة دهان:
Roller or paintbrush painting:

بمجرد أن يصل هذا اللياسة إلى مرحلة التجفيف المثالي (يتغير الوقت حسب الظروف الجوية) سيكون من الممكن استخدام مثبت ومتجانس للامتصاص (ستايروماكس نوع F) وبعد ذلك طلاء المناسب. ومن بين عدة أنواع من الدهانات المذكورة نذكر:

Once that smoothing plaster has reached the perfect drying (time is variable depending to weather conditions), it will be possible to apply an idoneous fixative and homogeniser of absorption (type Stayromax F) and subsequently an idoneous paint. Between several typologies of paints indicated, we mention:

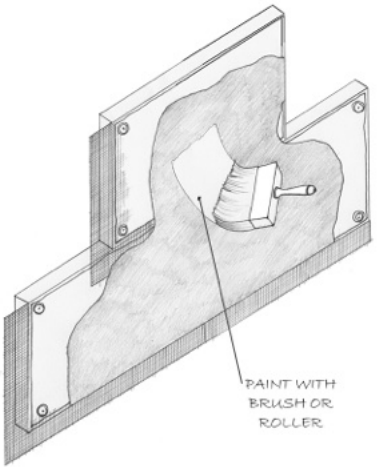

- ستايروماكس AC أكريليك
  Stayromax AC acryilic
- ستايروماكس GP أكريليك "لوحات لامعة"
  Stayromax GP acrylic "shining paintings"
- ستايروماكس STP مع سيليكات البوتاسيوم
  Stayromax STP with potassium silicates
- ستايروماكس SP سيلوسانيك
  Stayromax SP sylossanic
- ستايروماكس SCLP المعدنية "التنظيف الذاتي"
  Stayromax SCLP mineral "self-cleaning "
- ستايروماكس EP المطاطي.
  Stayromax EP elastomeric.

سيتم تنفيذ عملية التركيب باتباع ورقة البيانات الفنية وتعليمات المنتج الخاصة بالطلاء المختار.
The lay will be executed following the technical data sheet and the producer instructions of the selected finishing.

تحذيرات: أثناء اختيار الطلاء، من المهم أن نتذكر الجبس ودهانات الجدران ذات بقيمة انعكاس سائدة أقل من 25 ليست مناسبة لنظام العزل الحراري الخارجي.

Warnings: during the choice of the paint, it's important to remember that finishing plasters and wall paints with a value of widespread reflexion inferior to 25 are not idoneous for an external thermal insulation system.

ملحق المنتجات
PRODUCTS APPENDIX

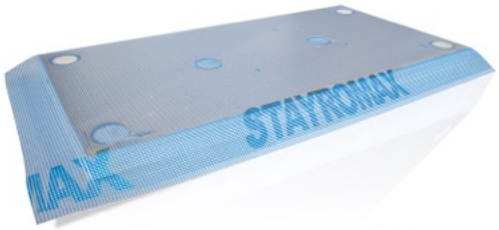

لوح العزل الحراري ستايروماكس L الجاهز والمصنوع من EPS - الأبعاد 600 × 1200 مم - السماكة المتاحة من 30 إلى 200 مم - الخصائص: راجع ورقة البيانات الفنية.

Stayromax L prefinished thermal insulating board made with synthesized EPS – dimensions 600x1200 mm - thickness available from 30 to 200 mm – characteristics: see technical data sheet.

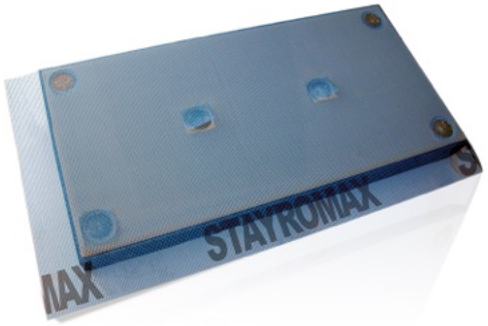

لوح عازل حراري ستايروماكس GT الجاهز من EPS المخلوط مع مادة مضافة من الجرافيت - الأبعاد 600 × 1200 مم - السماكة المتاحة من 30 إلى 200 مم - الخصائص: انظر ورقة البيانات الفنية.

Stayromax GT prefinished thermal insulating board made with synthesized EPS mixed with additive with graphite – dimensions 600x1200 mm – thicknesses available from 30 to 200 mm – characteristics: see technical data sheet.

التلصيق – اللياسة الناعمة
GLUING – SMOOTHING PLASTER

- ADP ستايروماكس غراء تنعيم جاهز للاستخدام في شكل مسحوق لألواح EPS.
  Stayromax ADP ready-to-use smoothing glue in powder, for EPS boards.
- ستايروماكس APL مثبت جاهز للاستعمال ومنظم لامتصاص سطح التركيب. للتشطيب الملون.
  Stayromax APL ready-to-use fixative and regulator of the laying surface's absorption. For coloured finishing.

المثبتات
FIXATIVES

- ستايروماكس F جاهز للاستخدام ومثبت ومنظم امتصاص لسطح التركيب.
  Stayromax F ready-to-use, fixative and absorption regulator of the laying surface.

تشطيب ملون حسب السماكة
COLOURED FINISHING TO THICKNESS

- طبقة رقيقة من ستايروماكس AC، معجون من أكريليك للتشطيب، جاهز للاستخدام. عدة أحجام للحبيبات. تأتي الألوان من مجلد الألوان (أكثر من 200 لون).
  Stayromax AC, thin-bed acrylic finishing in paste, ready-to-use. Several grain-sizes. Colours come from colours folder (over 200 colours).
- طبقة رقيقة من ستايروماكس GC ملونة للتشطيب "ألوان لامعة" معجون من أكريليك، جاهز للاستخدام. عدة أحجام للحبيبات. وتأتي الألوان من مجلد الألوان.
  Stayromax GC thin-bed coloured finishing "shining colours" in paste with an acrylic base, ready-to-use. Several grain-sizes. Colours come from colours folder.
- طبقة رقيقة ملونة من ستايروماكس STC، من معجون من السيليكون، جاهز للاستخدام. عدة أحجام للحبيبات. تأتي الألوان من مجلد الألوان (أكثر من 200 لون).
  Stayromax STC thin-bed coloured finishing in paste with silicon base, ready-to-use. Several grain-sizes. Colours come from colours folder (over 200 colours).

- طبقة رقيقة من ستايروماكس SC تشطيب ملون ذو طبقة رقيقة مع قاعدة من سيليكات البوتاسيوم، جاهز للاستخدام. عدة أحجام للحبيبات. تأتي الألوان من مجلد الألوان (أكثر من 200 لون).
  Stayromax SC thin-bed coloured finishing with a base of potassium silicates, ready-to-use. Several grain-sizes. Colours come from colours folder (over 200 colours).

- يطبقة رقيقة من ستايروماكس SCL طبقة نهائية معدنية رقيقة في عجينة، جاهزة للاستخدام، مع ميل منخفض لترسب الأوساخ. عدة أحجام للحبيبات. وتأتي الألوان من مجلد الألوان.
  Stayromax SCL thin-bed mineral finishing in paste, ready-to-use, with low tendency to deposit dirt. Several grain-sizes. Colours come from colours folder.

- طبقة رقيقة من ستايروماكس MC طبقة نهائية معدنية رفيعة في مسحوق، للاستخدام الداخلي والخارجي. عدة أحجام للحبيبات. وتأتي الألوان من مجلد الألوان.
  Stayromax MC thin-bed mineral finishing in powder, for indoor and outdoor applications. Several grain-sizes. Colours come from colours folder.

الدهانات
PAINTINGS

- طلاء أكريليك ستايروماكس AP جاهز للاستخدام. تأتي الألوان من مجلد الألوان (أكثر من 200 لون).
  Stayromax AP ready-to-use, acrylic paint. Colours come from colours folder (over 200 colours).

- طلاء ستايروماكس GP "ألوان لامعة" بدهان من أكريليك، جاهز للاستخدام. تأتي الألوان من مجلد الألوان.
  Stayromax GP "shining colours" paint with acrylic base, ready-to-use. Colours come from colours folder.

- طلاء السيليكون ستايروماكس STP ، جاهز للاستخدام. تأتي الألوان من مجلد الألوان (أكثر من 200 لون).
  Stayromax STP silicon paint, ready for use. Colours come from colours folder (over 200 colours).

- دهان ستايروماكس SP جاهز للاستخدام من سيليكات البوتاسيوم. تأتي الألوان من مجلد الألوان (أكثر من 200 لون).
  Stayromax SP ready-to-use paint based of potassium silicates. Colours come from colours folder (over 200 colours).

- ستايروماكس SCLP طلاء معدني جاهز للاستخدام، ذو احتمالية منخفضة لتراكم الأوساخ. تأتي الألوان من مجلد الألوان.
  Stayromax SCLP ready-to-use, mineral paint, with low tendency to deposit dirt. Colours come from colours folder.

- طلاء ستايروماكس EP مطاطي جاهز للاستخدام. تأتي الألوان من مجلد الألوان (أكثر من 200 لون).
  Stayromax EP ready-to-use, elastomeric paint. Colours come from colours folder (over 200 colours).

الملحقات
ACCESSORIES



- البراغي مصنوعة من البولي إيثيلين المخلوط بمادة إضافية برأس "معياري" مع مسمار، لون أبيض - عدة أطوال.
  Anchors made with polyethylene mixed with additive with "standard" head with nail, white colour – several lengths.



- الإطارات اللبداية مصنوعة من الألومنيوم، مع تصريف. عدة سماكات احجام متعددة.
  Starting profiles made with aluminium, with dripstone. Several thicknesses.



- زوايا حماية مصنوعة من الألومنيوم أو PVC. مع أو بدون شبك.
  Staff-angles made with aluminium or PVC. With or without mesh.

شركة مصنع الشرق للبوليستيرين المحدودة

AL-SHARQ POLYSTYRENE FACTORY CO. LTD.

P.O. Box 936 Dammam 31421
Kingdom of Saudi Arabia
Tel. +966 13 837 7766, 8 Lines, Fax +966 13 837 7711
info@stayromax.com

www.stayromax.com

ALL RIGHTS RESERVED STAYROMAX 2023